ΦΡΕΑΤΙΟ ΑΕΡΕΞΑΓΩΓΟΥ ΑΓΩΓΟΥ ΥΔΡΕΥΣΗΣ
ΚΛΙΜΑΚΑ 1:20

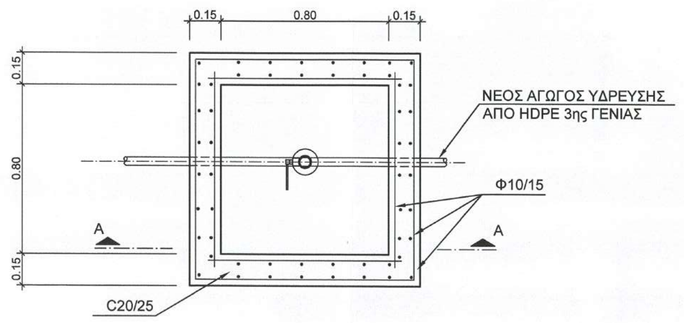

ΚΑΤΟΨΗ

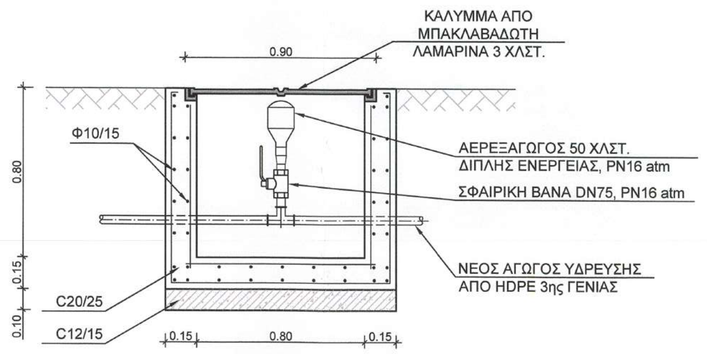

ΤΟΜΗ Α-Α

ΦΡΕΑΤΙΟ ΕΚΚΕΝΩΣΗΣ ΑΓΩΓΟΥ ΥΔΡΕΥΣΗΣ
ΚΛΙΜΑΚΑ 1:20

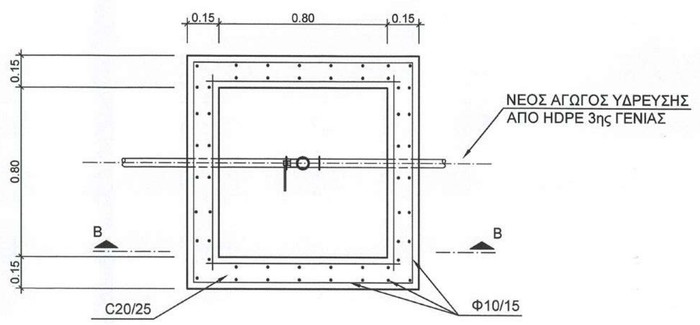

ΚΑΤΟΨΗ

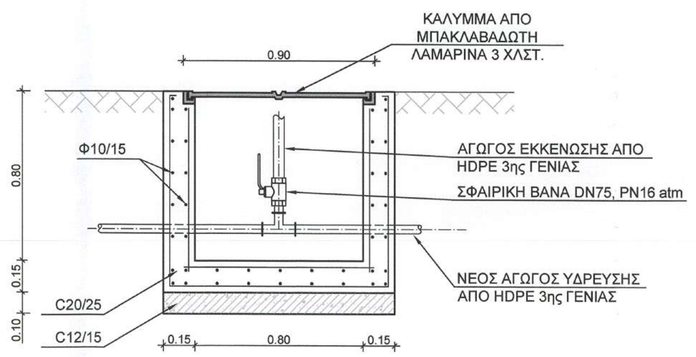

ΤΟΜΗ Β-Β

ΤΥΠΟΣ ΣΚΑΜΜΑΤΟΣ Ια
ΤΥΠΙΚΗ ΔΙΑΤΟΜΗ ΣΚΑΜΜΑΤΟΣ ΑΓΩΓΟΥ ΥΔΡΕΥΣΗΣ ΣΕ ΑΣΦΑΛΤΙΝΗ ΟΔΟ

Κλίμακα 1:10

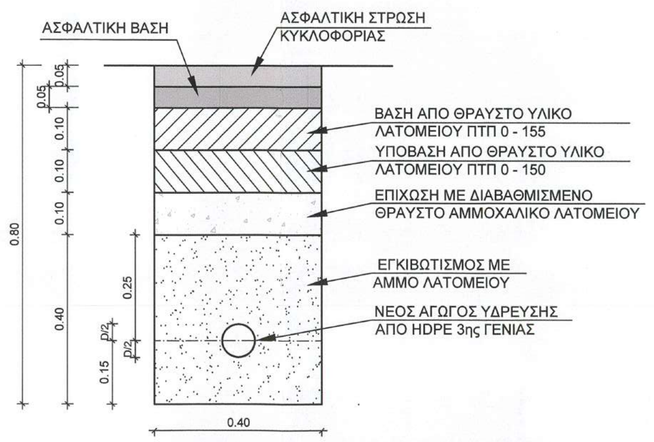

ΤΥΠΟΣ ΣΚΑΜΜΑΤΟΣ Ιβ
ΤΥΠΙΚΗ ΔΙΑΤΟΜΗ ΚΟΙΝΟΥ ΣΚΑΜΜΑΤΟΣ ΔΥΟ ΑΓΩΓΩΝ ΥΔΡΕΥΣΗΣ ΣΕ ΑΣΦΑΛΤΙΝΗ ΟΔΟ

Κλίμακα 1:10

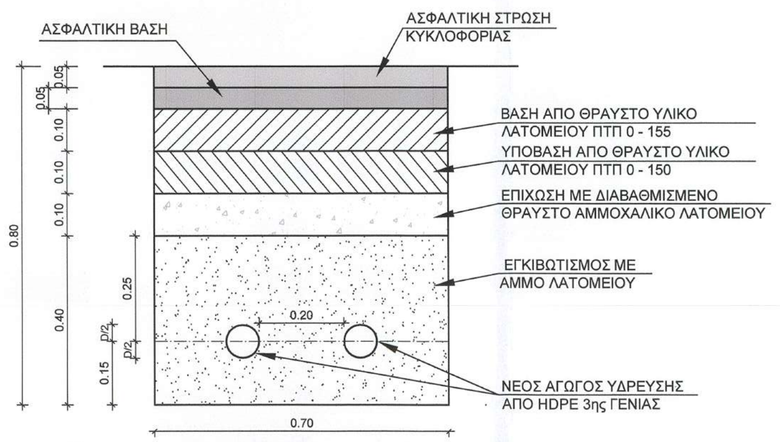

ΤΥΠΟΣ ΣΚΑΜΜΑΤΟΣ IV
ΤΥΠΙΚΗ ΔΙΑΤΟΜΗ ΕΓΚΙΒΩΤΙΣΜΟΥ ΑΓΩΓΟΥ ΥΔΡΕΥΣΗΣ ΜΕ ΣΚΥΡΟΔΕΜΑ

Κλίμακα 1:10

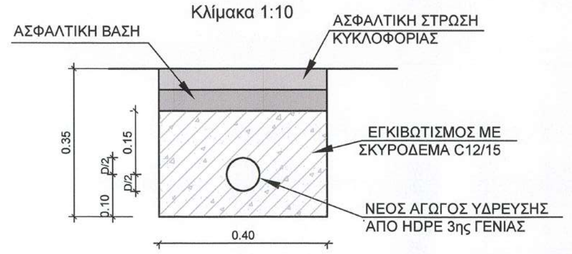

ΠΑΡΑΤΗΡΗΣΗ: Για οδό από σκυρόδεμα η αποκατάσταση του οδοστρώματος θα γίνεται με άοπλο σκυρόδεμα C12/15.

ΤΥΠΟΣ ΣΤΗΡΙΞΗΣ V
ΤΥΠΙΚΗ ΔΙΑΤΑΞΗ ΑΝΑΡΤΗΣΗΣ ΑΓΩΓΟΥ ΥΔΡΕΥΣΗΣ ΣΕ ΤΕΧΝΙΚΟ ΑΠΟΧΕΤΕΥΣΗΣ ΟΜΒΡΙΩΝ

ΟΨΗ

Κλίμακα 1:10

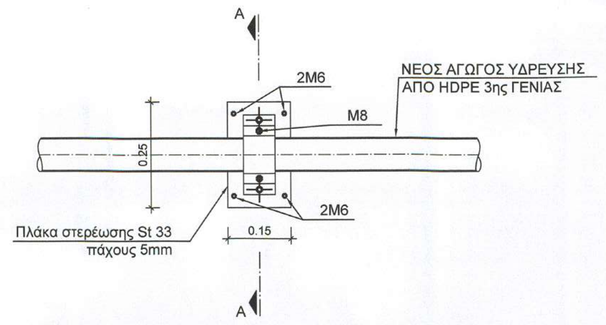

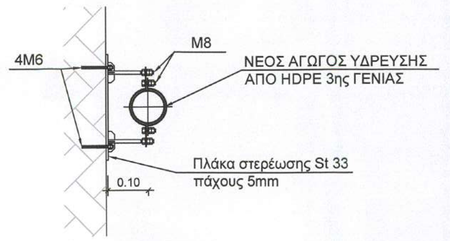

ΤΟΜΗ Α-Α

Κλίμακα 1:10

ΦΡΕΑΤΙΟ ΣΥΣΚΕΥΩΝ 0,80x0,80
ΚΛΙΜΑΚΑ 1:20

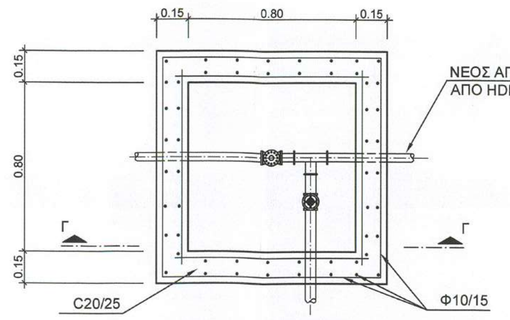

ΚΑΤΟΨΗ

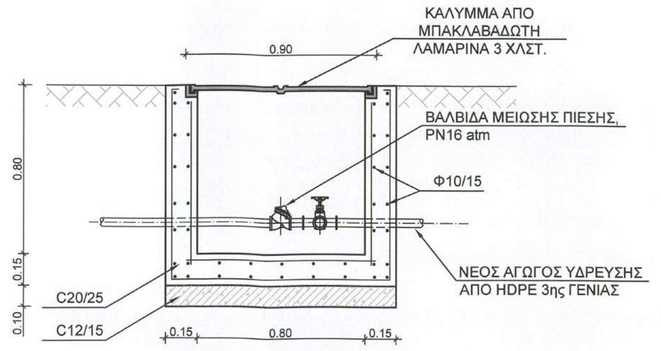

ΤΟΜΗ Γ-Γ

ΦΡΕΑΤΙΟ ΣΥΣΚΕΥΩΝ 0,50x0,50
ΚΛΙΜΑΚΑ 1:20

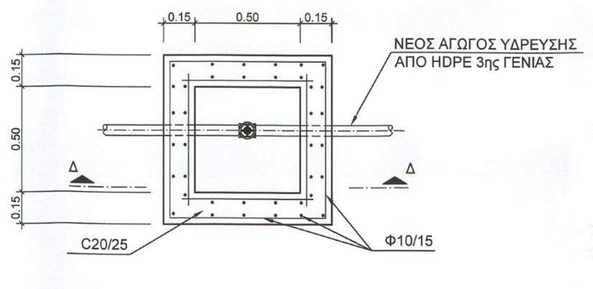

ΚΑΤΟΨΗ

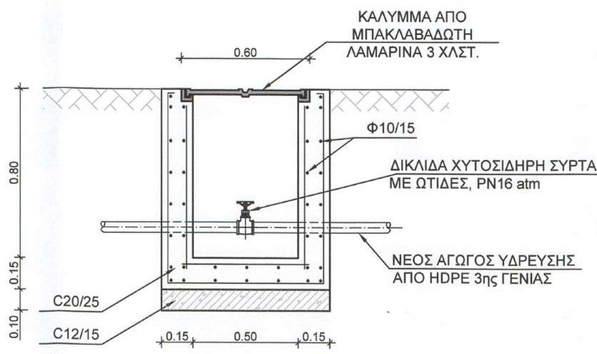

ΤΟΜΗ Δ-Δ

ΠΑΡΑΤΗΡΗΣΗ: Η διάταξη των αγωγών και συσκευών που δείχνεται στα φρέατια συσκευών 0,80x0,80 και 0,50x0,50 είναι ενδεικτική.
Η ακριβής διάταξη αυτών παρουσιάζεται στο Παράρτημα Β της Τ.Ε., στο κομβολόγιο.

ΤΥΠΟΣ ΣΚΑΜΜΑΤΟΣ IIα
ΤΥΠΙΚΗ ΔΙΑΤΟΜΗ ΣΚΑΜΜΑΤΟΣ ΑΓΩΓΟΥ ΥΔΡΕΥΣΗΣ ΣΕ ΟΔΟ ΑΠΟ ΣΚΥΡΟΔΕΜΑ

Κλίμακα 1:10

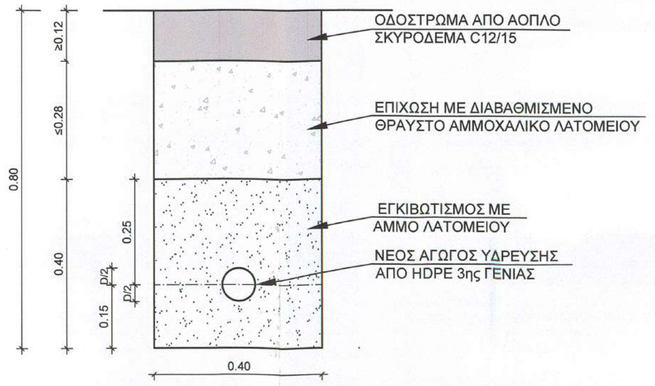

ΤΥΠΟΣ ΣΚΑΜΜΑΤΟΣ IIβ
ΤΥΠΙΚΗ ΔΙΑΤΟΜΗ ΚΟΙΝΟΥ ΣΚΑΜΜΑΤΟΣ ΔΥΟ ΑΓΩΓΩΝ ΥΔΡΕΥΣΗΣ ΣΕ ΟΔΟ ΑΠΟ ΣΚΥΡΟΔΕΜΑ

Κλίμακα 1:10

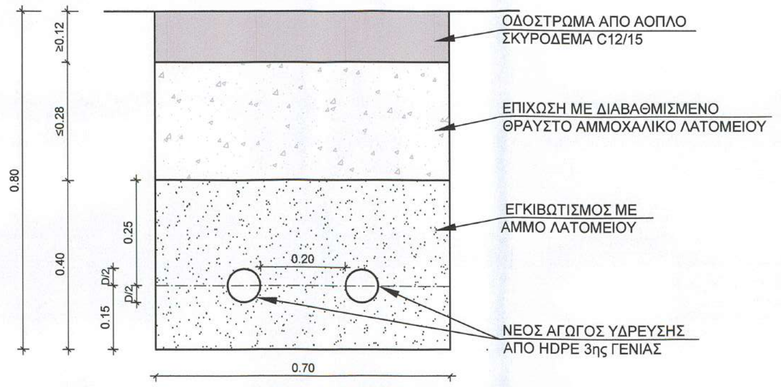

ΤΥΠΟΣ ΣΚΑΜΜΑΤΟΣ IIIα
ΤΥΠΙΚΗ ΔΙΑΤΟΜΗ ΣΚΑΜΜΑΤΟΣ ΑΓΩΓΟΥ ΥΔΡΕΥΣΗΣ ΣΕ ΦΥΣΙΚΟ ΕΔΑΦΟΣ Ή ΧΩΜΑΤΙΝΗ ΟΔΟ

Κλίμακα 1:10

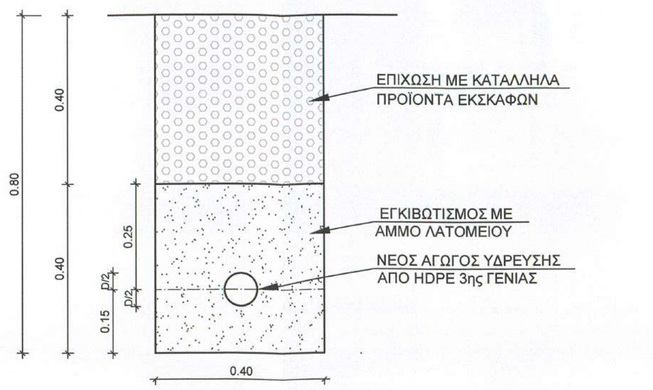

ΤΥΠΟΣ ΣΚΑΜΜΑΤΟΣ IIIβ
ΤΥΠΙΚΗ ΔΙΑΤΟΜΗ ΚΟΙΝΟΥ ΣΚΑΜΜΑΤΟΣ ΔΥΟ ΑΓΩΓΩΝ ΥΔΡΕΥΣΗΣ ΣΕ ΦΥΣΙΚΟ ΕΔΑΦΟΣ Ή ΧΩΜΑΤΙΝΗ ΟΔΟ

Κλίμακα 1:10

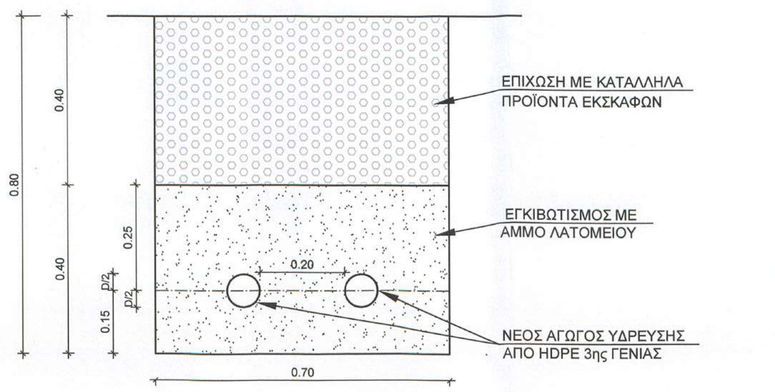

ΣΩΜΑ ΑΓΚΥΡΩΣΗΣ ΚΑΜΠΥΛΗΣ ΣΕ ΑΓΩΓΟ ΥΔΡΕΥΣΗΣ
ΣΚΑΡΙΦΗΜΑ ΧΩΡΙΣ ΚΛΙΜΑΚΑ

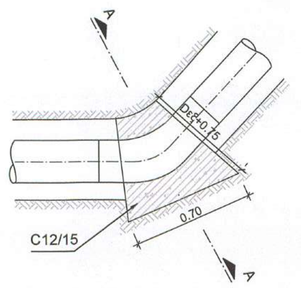

ΚΑΤΟΨΗ

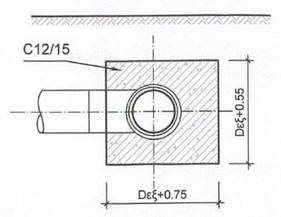

ΤΟΜΗ Α-Α

ΠΕΡΙΦΕΡΕΙΑ ΗΠΕΙΡΟΥ
ΠΕΡΙΦΕΡΕΙΑΚΗ ΕΝΟΤΗΤΑ ΠΡΕΒΕΖΑΣ
ΔΗΜΟΣ ΖΗΡΟΥ

ΜΕΛΕΤΗ ΑΝΤΙΚΑΤΑΣΤΑΣΗΣ ΚΑΙ ΕΚΣΥΓΧΡΟΝΙΣΜΟΥ ΔΙΚΤΥΟΥ ΥΔΡΕΥΣΗΣ ΣΤΗΝ Τ.Κ. ΠΑΠΑΔΑΤΩΝ

ΟΡΙΣΤΙΚΗ ΜΕΛΕΤΗ

ΣΥΜΒΑΣΗ: 21.04.2016		ΧΡΗΜΑΤΟΔΟΤΗΣΗ:	
ΘΕΜΑ	ΤΥΠΙΚΑ ΦΡΕΑΤΙΑ - ΤΥΠΙΚΑ ΣΚΑΜΜΑΤΑ		
ΑΡ. ΣΧΕΔΙΟΥ Τ.1	ΑΝΑΔΟΧΟΙ ΜΕΛΕΤΗΣ: 1. ΕΜΒΕΛΕΙΑ Α.Ε. 2. ΚΑΡΑΚΑΣΙΔΗΣ ΠΑΝΤΕΛΕΗΜΩΝ		
ΚΛΙΜΑΚΑ 1:20, 1:10			
ΕΚΔΟΣΗ			

ΣΥΝΤΑΧΘΗΚΕ emvelia		ΗΜΕΡΙΝΙΑ	ΟΝΟΜΑΤΕΠΩΝΥΜΟ	ΥΠΟΓΡΑΦΗ
	ΣΥΝΤΑΞΗ	21.10.2016	Κ. ΚΟΥΛΟΥΡΗΣ	
	ΕΛΕΓΧΟΣ	21.10.2016	Β. ΤΣΑΛΜΑΝΤΟΣ	
	ΕΓΚΡΙΣΗ	21.10.2016	Κ. ΚΑΤΣΑΝΑΣΤΑΣΙΟΥ	

ΠΕΡΙΦΕΡΕΙΑ ΗΠΕΙΡΟΥ ΠΕΡΙΦΕΡΕΙΑΚΗ ΕΝΟΤΗΤΑ ΠΡΕΒΕΖΑΣ ΤΕΧΝΙΚΗ ΥΠΗΡΕΣΙΑ ΔΗΜΟΥ ΖΗΡΟΥ	ΕΝΕΡΓΕΙΑ	ΟΝΟΜΑΤΕΠΩΝΥΜΟ	ΗΜΕΡΟΜΗΝΙΑ	ΥΠΟΓΡΑΦΗ
	ΕΛΕΓΧΘΗΚΕ	ΟΙ ΕΠΙΒΛΕΠΟΝΤΕΣ ΜΙΧΑΗΛΑΡΑΣ ΤΟΠΟΓΡΑΦΟΣ ΜΗΧΑΝΙΚΟΣ	Φιλιππιάδα 21-11-2016	
	ΕΓΚΡΙΣΗ	Ο ΠΡΟΪΣΤΑΜΕΝΟΣ ΤΗΣ ΥΠΗΡΕΣΙΑΣ ΤΕΧΝ. ΕΡΓΩΝ		
	ΘΕΩΡΗΣΗ	Ο ΔΙΕΥΘΥΝΤΗΣ ΤΗΣ ΔΙΟΙΚΗΤΙΚΗΣ ΥΠΗΡΕΣΙΑΣ ΔΗΜΟΥ ΖΗΡΟΥ		

ΚΩΔΙΚΟΣ ΨΗΦΙΑΚΟΥ ΑΡΧΕΙΟΥ	DZI	2.4	ME	ZIR	H	FI	V00	T.1_21.10.16